FORMATO ABNT

A3

297 x 420

| Material: | Revisão: |
|---|---|

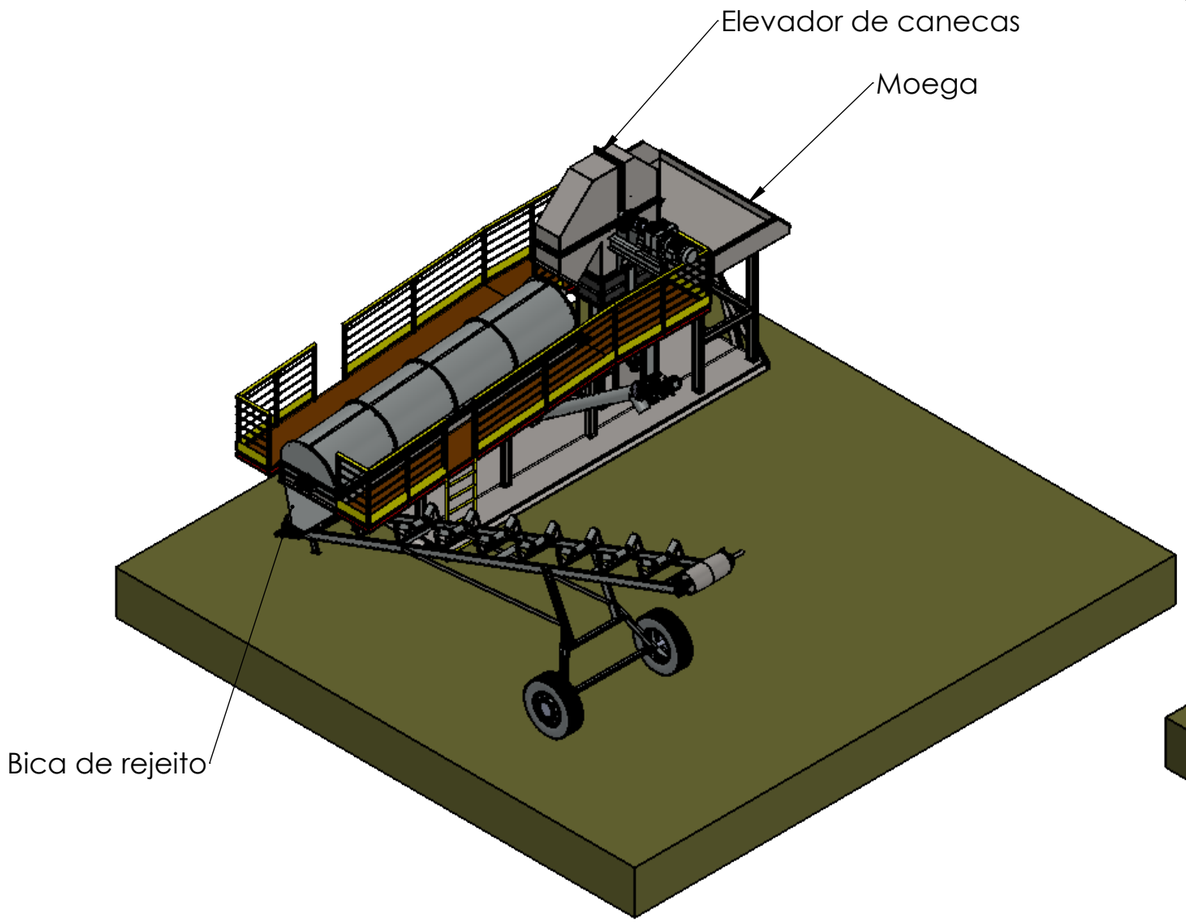


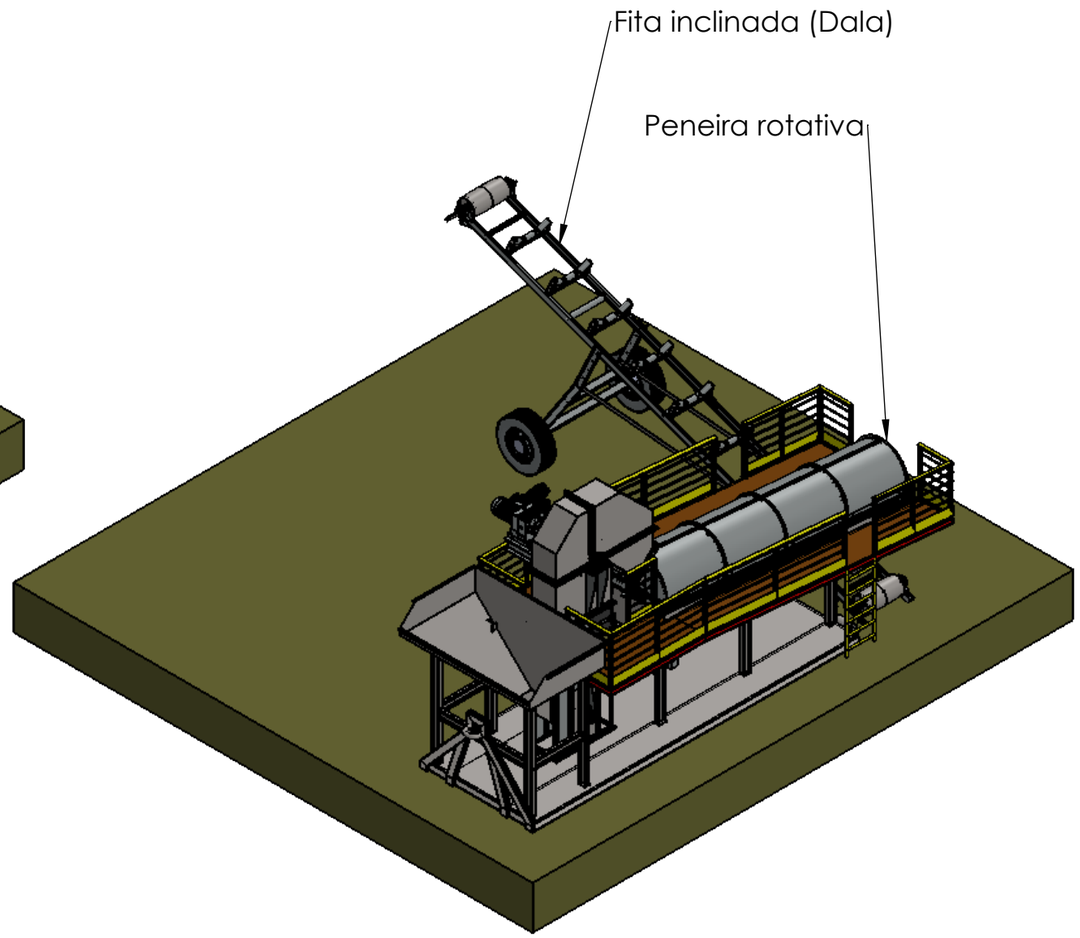


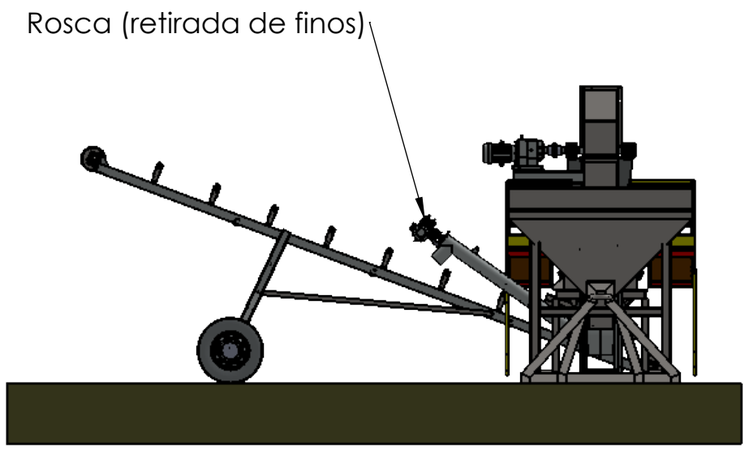


ESTE PROJETO E DE PROPRIEDADE DA IND. MECÂNICA NORTON OLIVEIRA E PROIBIDA A REPRODUÇÃO E USO POR TERCEIROS SEM AUTORIZAÇÃO, CONFORME LEGISLAÇÃO BRASILEIRA.

PROJ.

1° DIEDRO

| | | | |
|---|---|---|---|
| Cliente: *EuroChem* | | Quantidade: | Pç (s) |
| IND. MECÂNICA NORTON OLIVEIRA | Designação: | | OS: |
| | Avenida Goiás,296<br>Bairro: Centro<br>CEP:78.840-000 | Fone:(66)3419-4108<br>Campo Verde - MT<br>*snortonoliveiraindustria@gmail.com* | Impresso em: *18/09/2023*<br>Data: / Escala: |
| | Desenhista: | ***Sistema móvel - unidade de peneirametno - Mod 02*** | |
| | Projetista: | Desenho: / Código: *2023.09.18-0001-M* | Tratamento / Folha: 1/2 |

FORMATO ABNT

A3

297 x 420

| Material: | Revisão: |
|---|---|

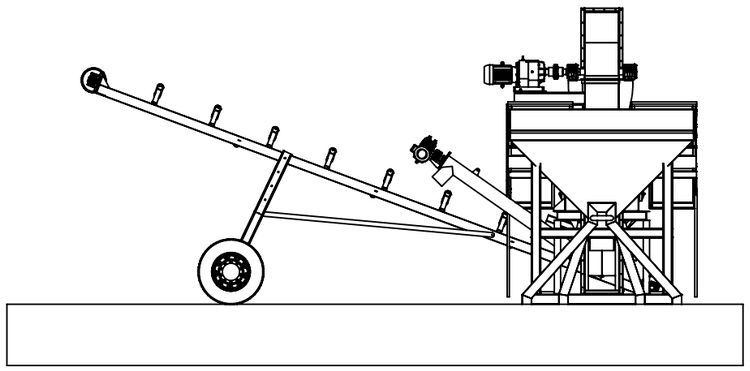

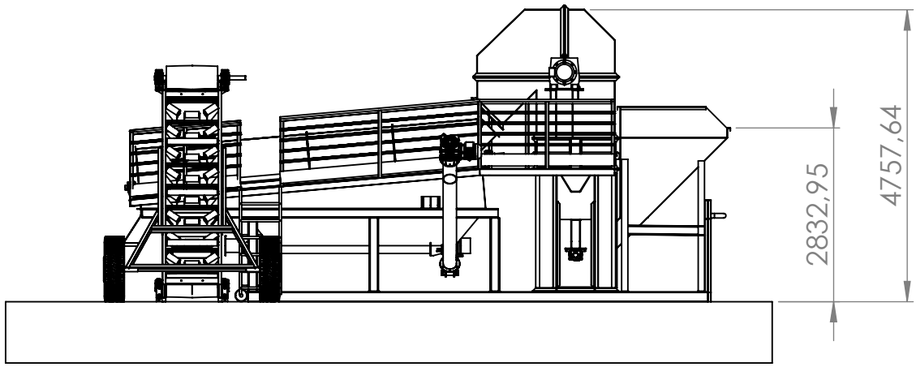


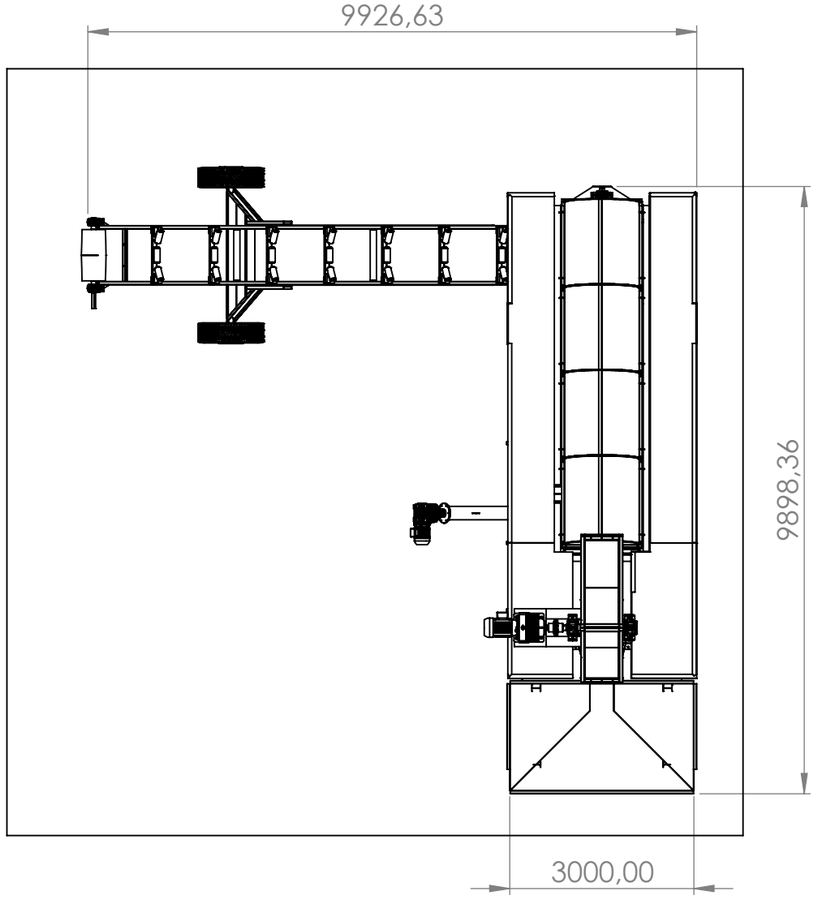


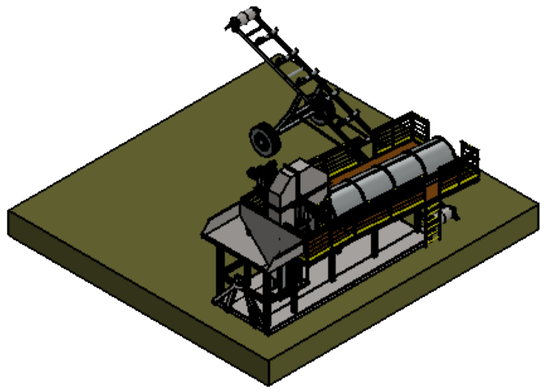

ESTE PROJETO E DE PROPRIEDADE DA IND. MECÂNICA NORTON OLIVEIRA E PROIBIDA A REPRODUÇAO E USO POR TERCEIROS SEM AUTORIZACAO, CONFORME LEGISLACAO BRASILEIRA.

PROJ.

1° DIEDRO

| | |
|---|---|
| Cliente: *EuroChem* | Quantidade: Pç (s) |
| Designação: | OS: |

IND. MECÂNICA NORTON OLIVEIRA

Avenida Goiás,296 Fone:(66)3419-4108
Bairro: Centro Campo Verde - MT
CEP:78.840-000 *snortonoliveiraindustria@gmail.com*

Impresso em: *18/09/2023*

Data: Escala:

Desenhista:

Projetista:

***Sistema móvel - unidade de peneirametno - Mod 02***

Desenho:

Código: *2023.09.18-0001-M*

Tratamento

Folha: 2/2